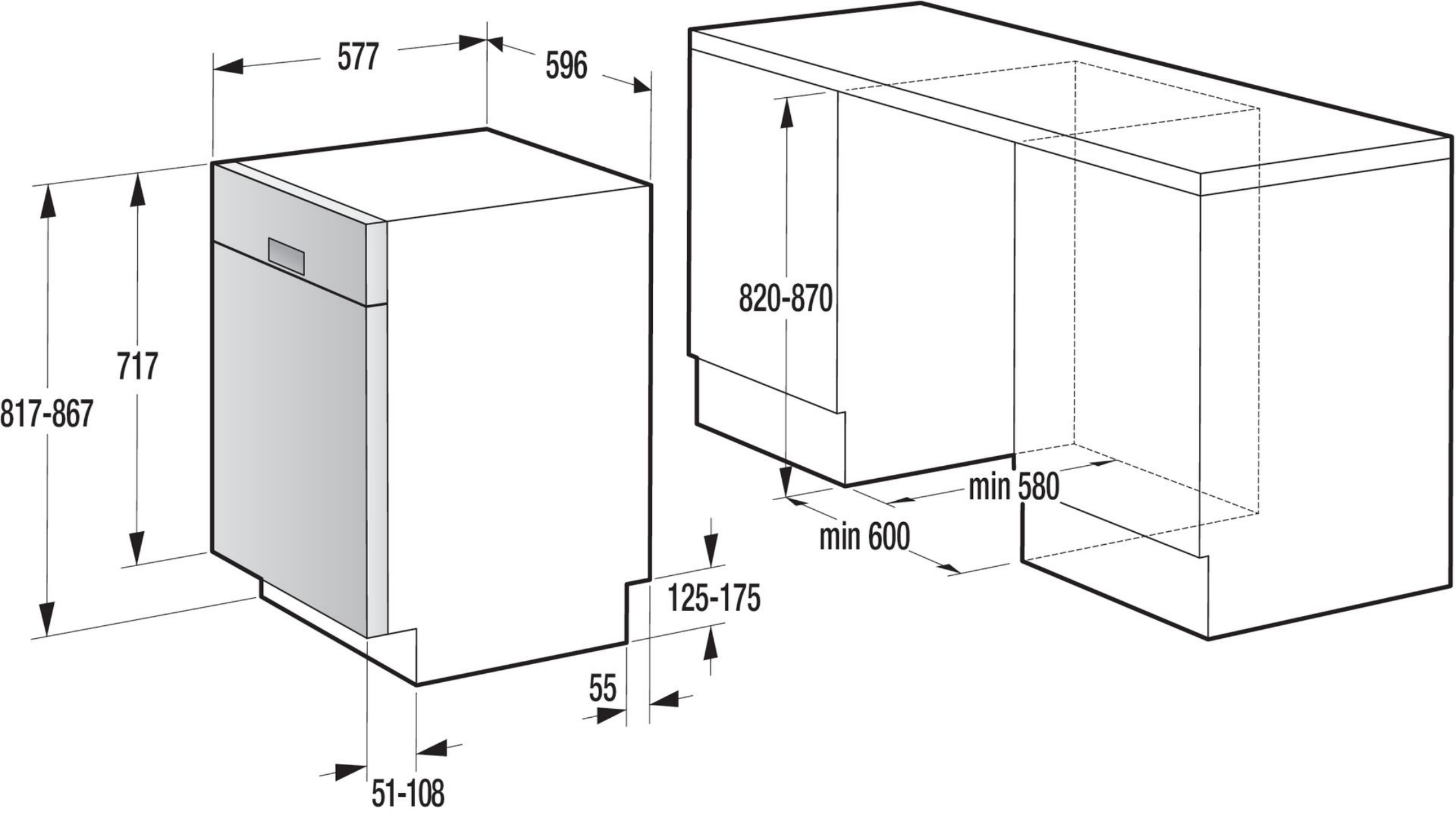
577
596
717
817-867
125-175
55
51-108
820-870
min 580
min 600