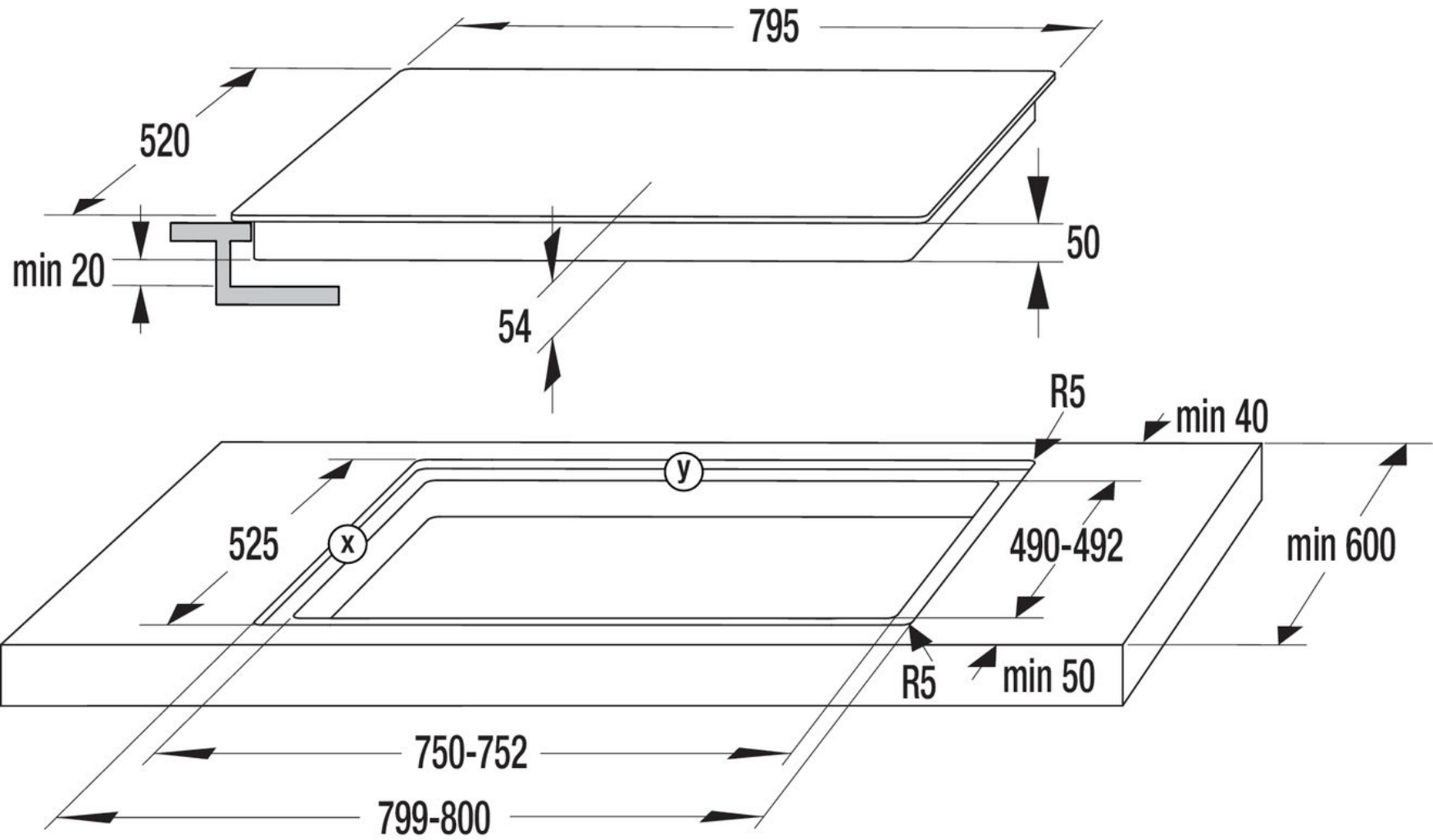
795
520
min 20
50
54
R5
min 40
y
525
x
490-492
min 600
R5
min 50
750-752
799-800

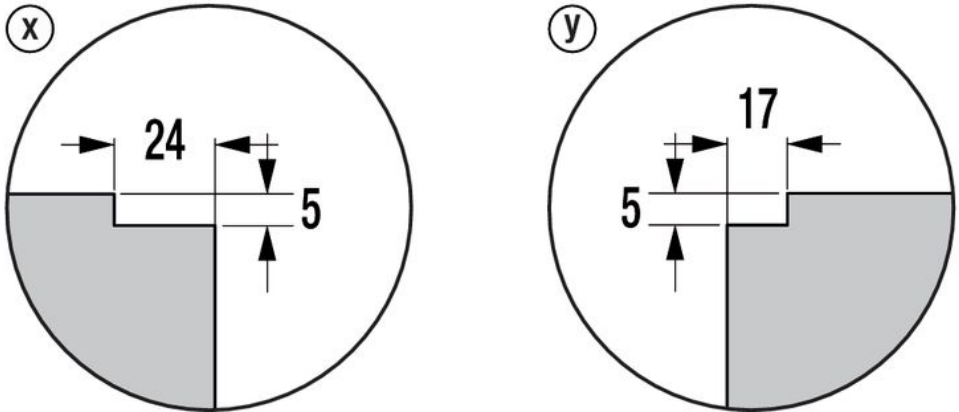
x
24
5
y
17
5