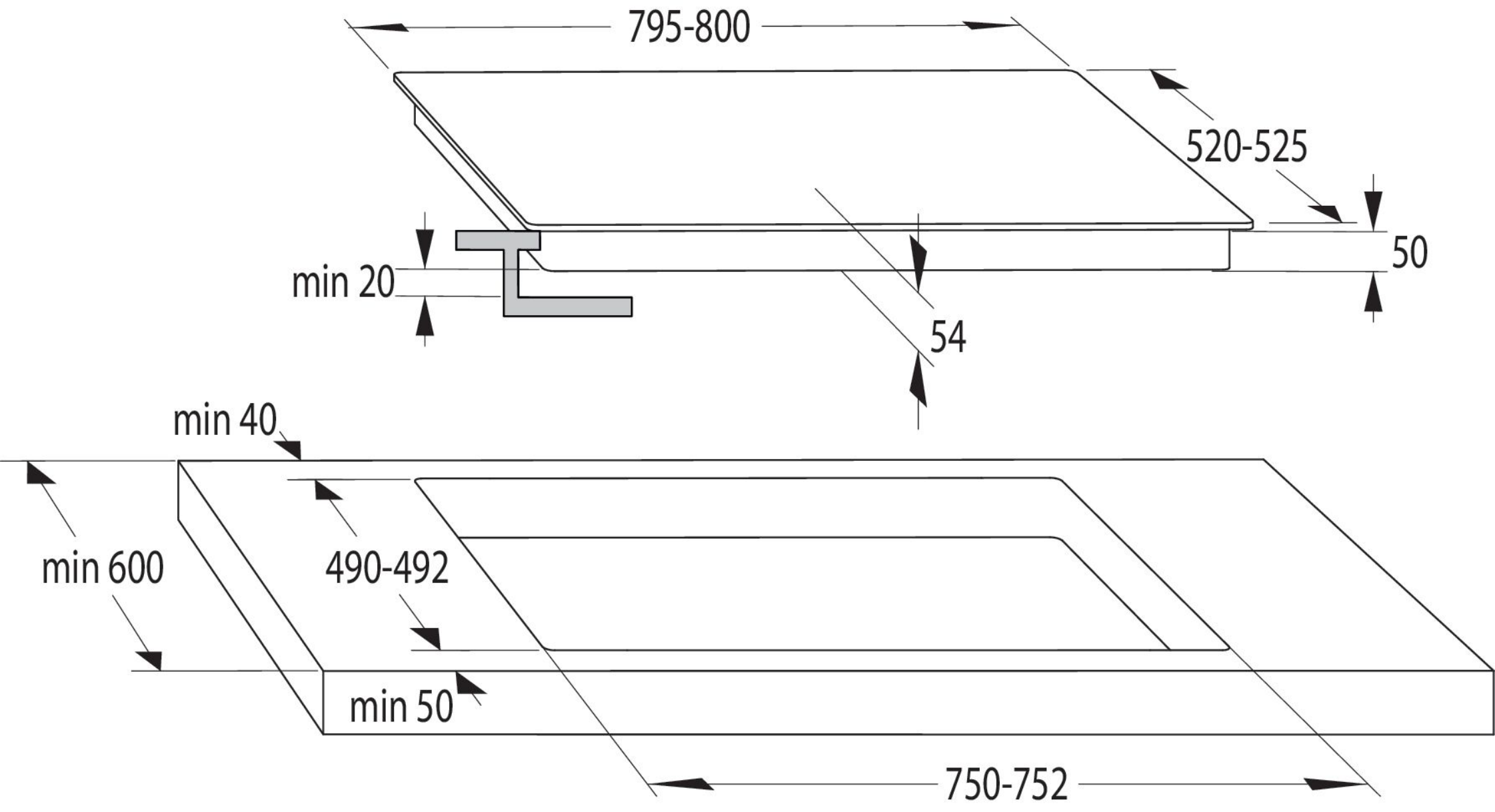
795-800
520-525
50
min 20
54
min 40
min 600
490-492
min 50
750-752