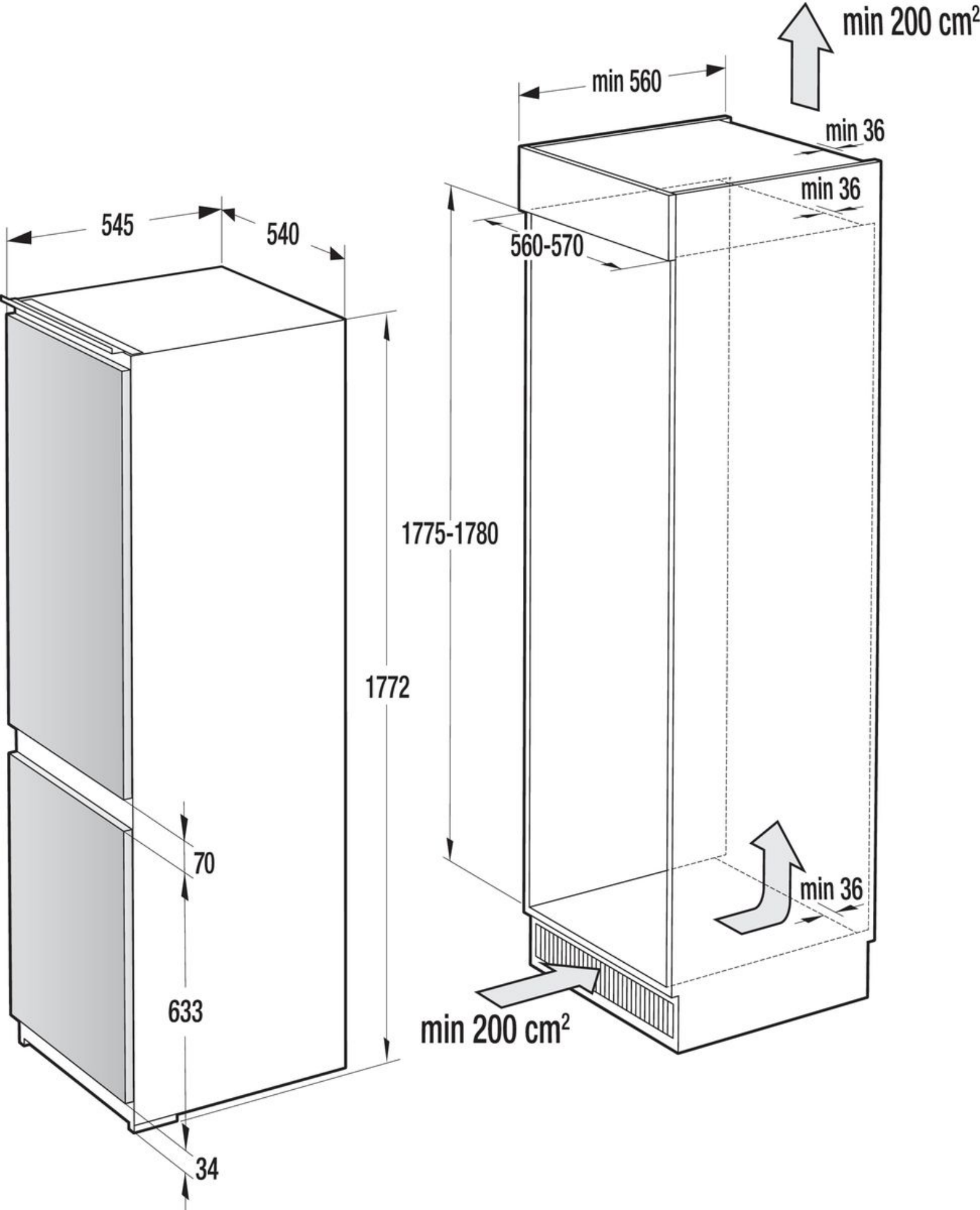
min 200 cm²
min 560
min 36
min 36
545
540
560-570
1775-1780
1772
70
min 36
633
min 200 cm²
34