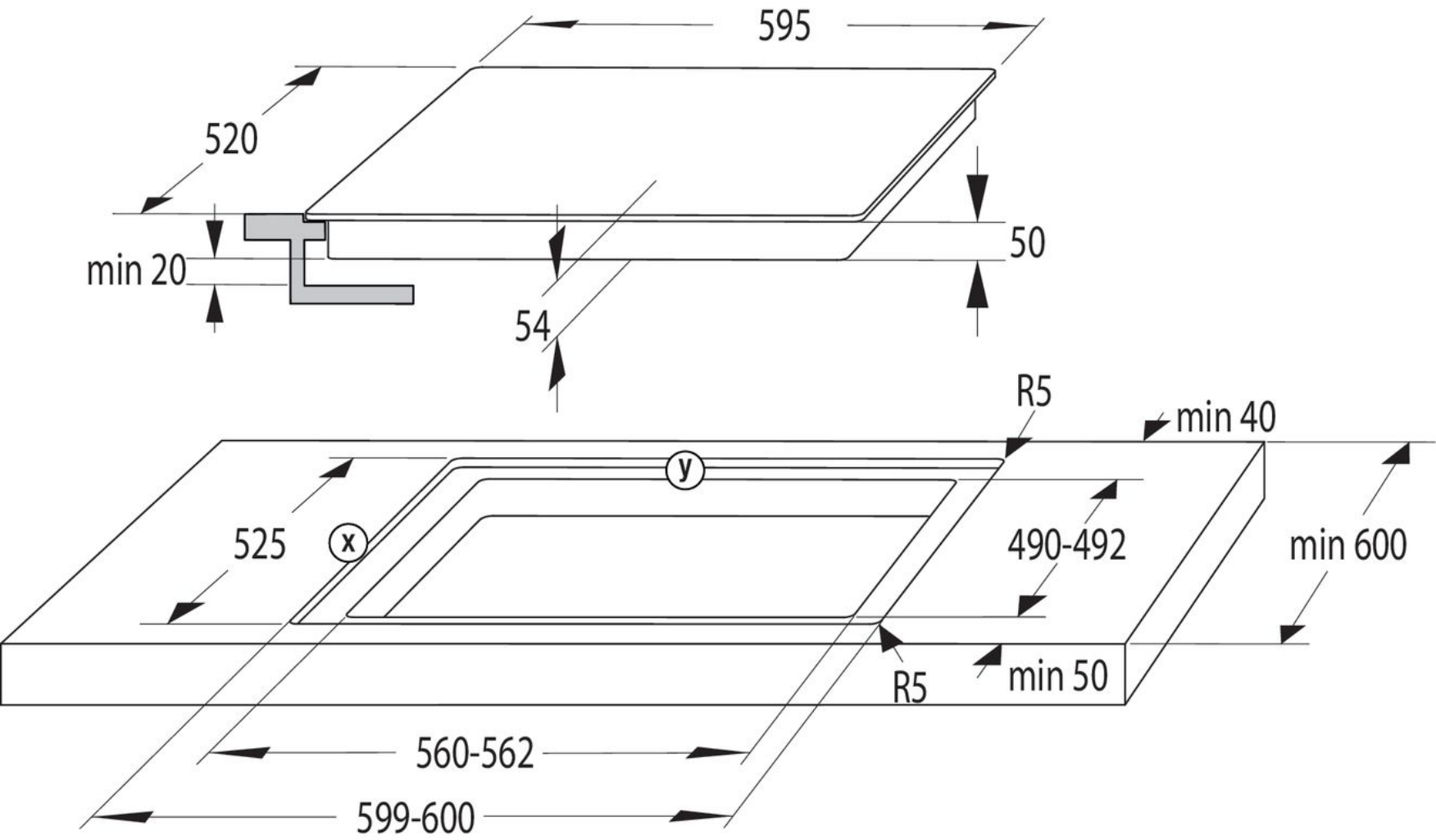
595
520
min 20
50
54
R5
min 40
y
525
x
490-492
min 600
R5
min 50
560-562
599-600

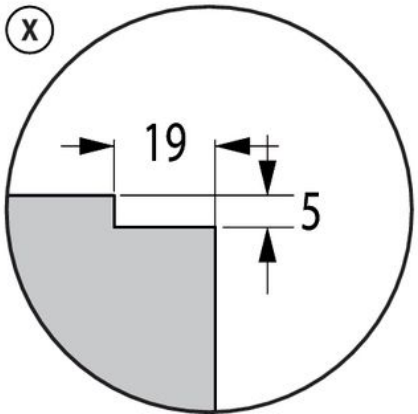
x
19
5

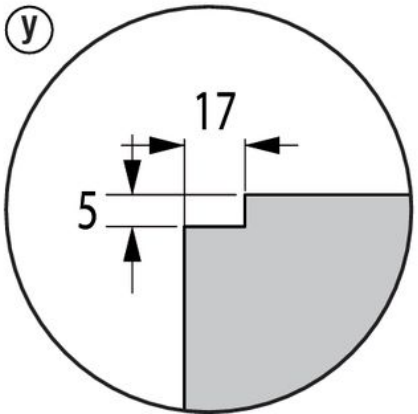
y
17
5